FICHE TECHNIQUE

MIIDEX LIGHTING

SYSTÈME DE RAILS POUR SPOT LED

IP20 CL1

RAL : Blanc : 9003, Noir : 9005, Silver gris : 9006

RAIL 3 PHASES 16A, 230/400V, aluminium + cuivre, 3 vis et 3 chevilles inclus

82011	ALU SILVER	1 m
82012	ALU SILVER	2 m
82013	ALU SILVER	3 m

82021	ALU BLANC	1 m
82022	ALU BLANC	2 m
82023	ALU BLANC	3 m

82031	ALU NOIR	1 m
82032	ALU NOIR	2 m
82033	ALU NOIR	3 m

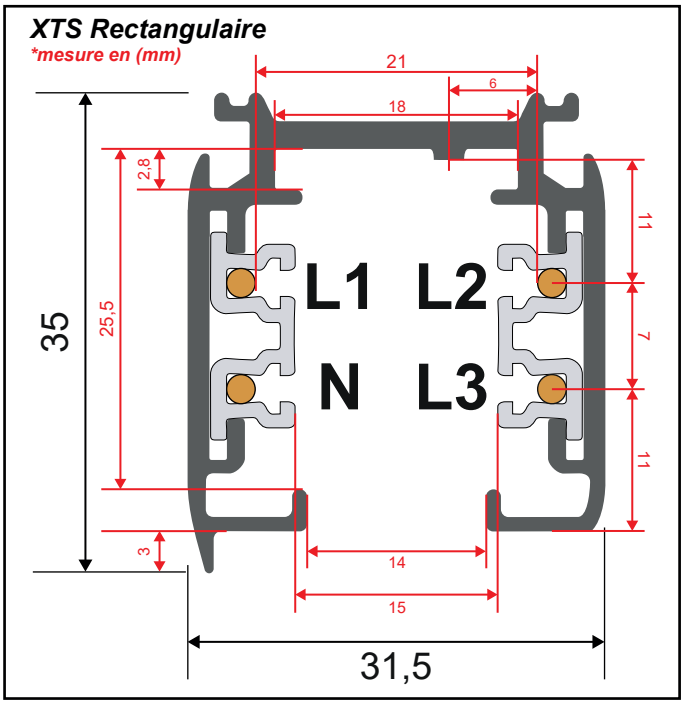

Le rail éléctrifié XTS est distribué en longueurs standards. Cependant, il peut être coupé selon le désir de la longueur, avec une scie à métaux ou une scie circulaire pour aluminium. Après avoir coupé le rail XTS, les conducteurs en cuivre doivent être repliés à 90 °.

MONTAGE DES ACCESSOIRES DE CONNEXION AU RAIL

Les accessoires de connexion insérés dans le rail XTS sont asymétriques, aussi ils ne peuvent être raccordés que d'un côté du rail. Les connexions sont fixées mécaniquement par des vis au rail.

Circuit Extérieur

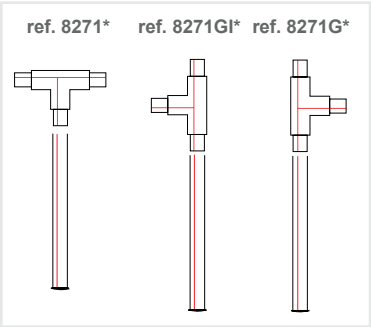

Circuit Intérieur

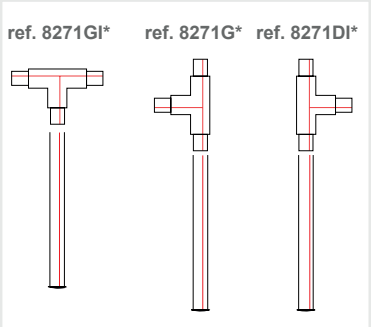

La ligne rouge indique les polarités

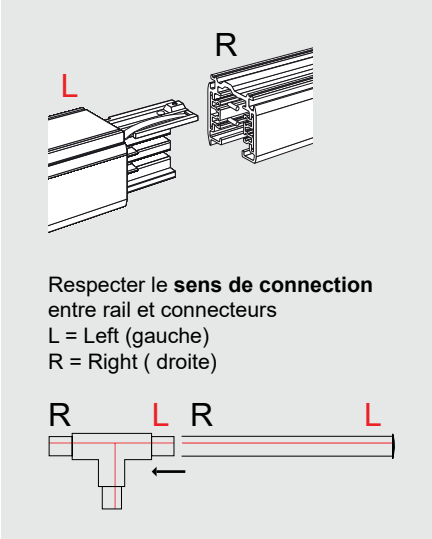

Vue du sol

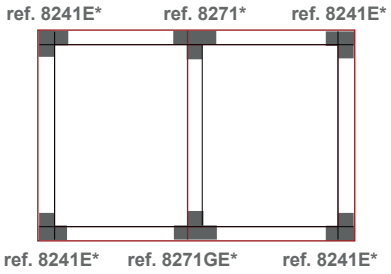

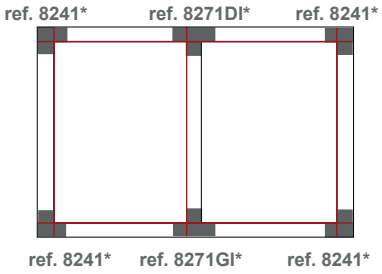

** Finition gris*

Les produits présentés dans les documents, offres commerciales, catalogues ou fiches techniques sont soumis à modification sans préavis.
Les caractéristiques ne deviennent contractuelles qu'après accord écrit de la direction de MIIDEX LIGHTING.

FICHE TECHNIQUE

MIIDEX LIGHTING

ACCESSOIRES DE CONNEXION AU RAIL - 16A max.

CONNECTEUR ALIM ET FIN

Gauche

Vue de dessous

8221	ALU SILVER
8222	ALU BLANC
8223	ALU NOIR

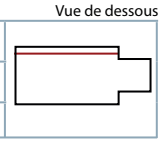

Droit

Vue de dessous

8221D	ALU SILVER
8222D	ALU BLANC
8223D	ALU NOIR

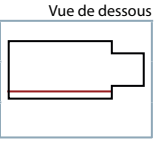

CONNECTEUR COUDE L

Droit - Circuit intérieur

Vue de dessous

8241	ALU SILVER
8242	ALU BLANC
8243	ALU NOIR

Gauche - Circuit extérieur

Vue de dessous

8241E	ALU SILVER
8242E	ALU BLANC
8243E	ALU NOIR

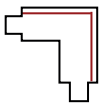

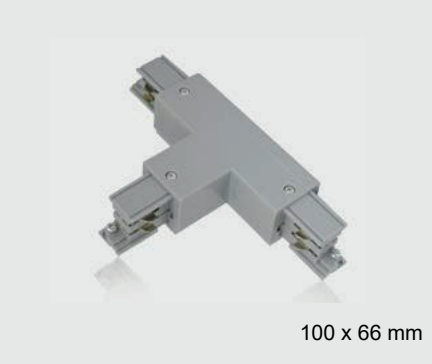

CONNECTEUR FORME T

Droit - Circuit extérieur

Vue de dessous

8271	ALU SILVER
8272	ALU BLANC
8273	ALU NOIR

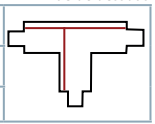

Gauche - Circuit extérieur

Vue de dessous

8271GE	ALU SILVER
8272GE	ALU BLANC
8273GE	ALU NOIR

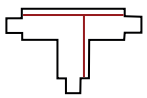

Droit - Circuit intérieur

Vue de dessous

8271DI	ALU SILVER
8272DI	ALU BLANC
8273DI	ALU NOIR

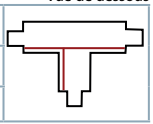

Gauche - Circuit intérieur

Vue de dessous

8271GI	ALU SILVER
8272GI	ALU BLANC
8273GI	ALU NOIR

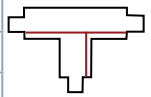

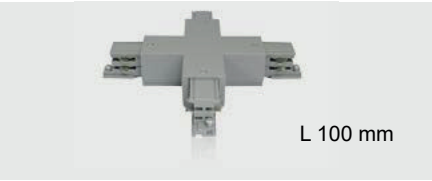

CONNECTEUR CROIX X

Vue de dessous

8261	ALU SILVER
8262	ALU BLANC
8263	ALU NOIR

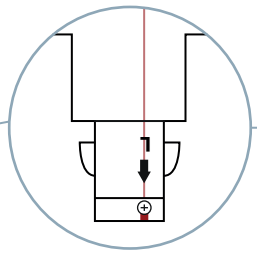

Vue de dessous

CONNECTEUR 3 ALLUMAGES

8279	ALU BLANC

CONNECTEUR CENTRAL

8231	ALU SILVER
8232	ALU BLANC
8233	ALU NOIR

CONNECTEUR JONCTION LINÉAIRE

8211	ALU SILVER
8212	ALU BLANC
8213	ALU NOIR

CONNECTEUR FLEXIBLE

8276	ALU SILVER
8274	ALU BLANC
8275	ALU NOIR

CONNECTEUR FIN

82232	ALU SILVER
82221	ALU BLANC
82231	ALU NOIR

Les produits présentés dans les documents, offres commerciales, catalogues ou fiches techniques sont soumis à modification sans préavis.
Les caractéristiques ne deviennent contractuelles qu'après accord écrit de la direction de MIIDEX LIGHTING.

FICHE TECHNIQUE

MIIDEX LIGHTING

KIT DE SUSPENSION

8252	BLANC
8253	NOIR

MONTAGE SUSPENSION

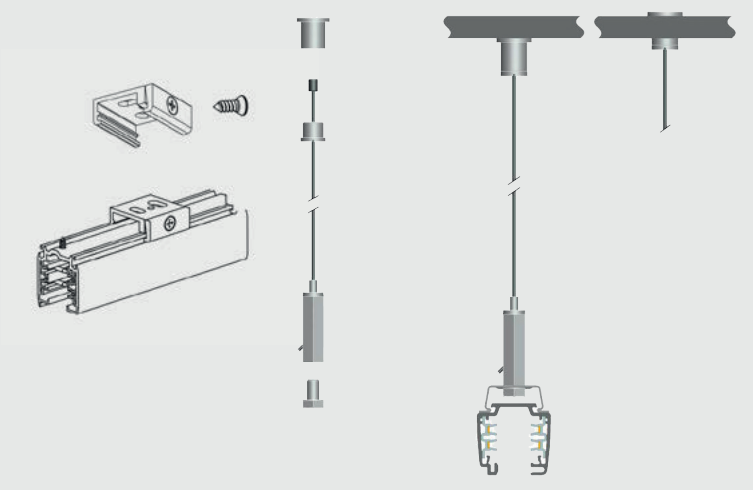

FIXATION WSO-38

82781	BLANC
82782	NOIR

Charge admissible par le rail de 1,5m (distance de fixation recommandée = 1 m)

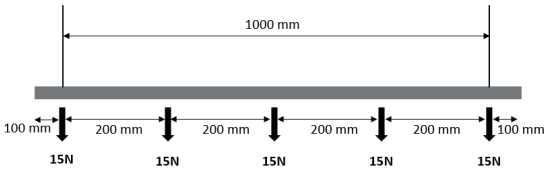

EXEMPLE

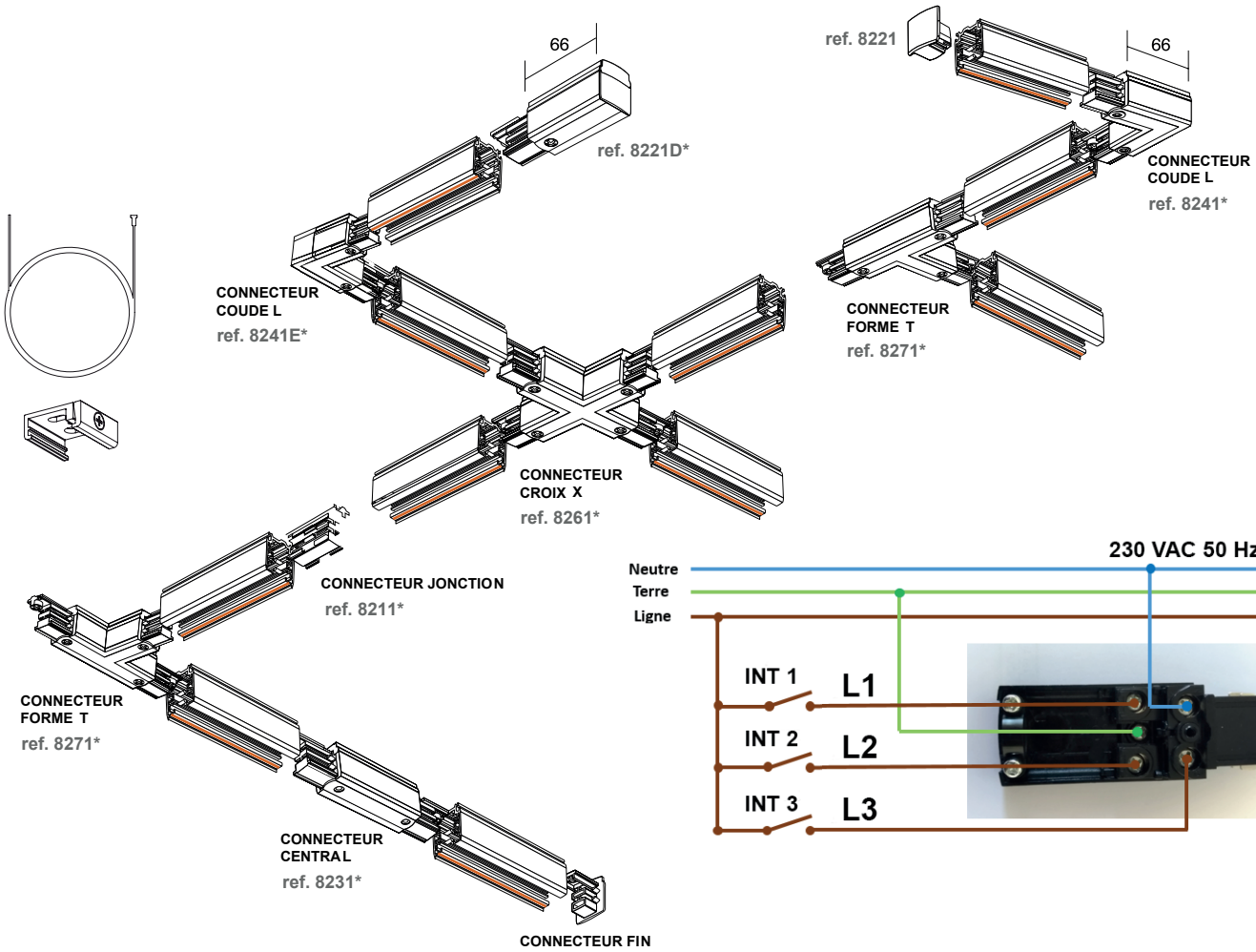

Les produits présentés dans les documents, offres commerciales, catalogues ou fiches techniques sont soumis à modification sans préavis.
Les caractéristiques ne deviennent contractuelles qu'après accord écrit de la direction de MIIDEX LIGHTING.