FICHE TECHNIQUE

MIIDEX LIGHTING

LUMOS SLIM

PROJECTEUR EXTERIEUR LED 20W - 1800 LM - 3000K

CE | RoHS 2011/65/EU | EMC | 110° | Dimmable | IP65 | IK06

Ref. 800425

Produit : Projecteur extérieur LED

Finition extérieure : Blanc

Lumens : 1800 Lm

Puissance absorbée : 20W

Puissance restituée : ≈180W

Température couleur : 3000K

Dimmable : Non

Dimmensions (L x l x P): 175 x 141 x 31 mm

Longueur câble : 80 cm 3G1.0 mm²

Emballage : Boite

EAN : 3701124415103

Paramètres Optiques

Efficacité Lumineuse : > 90%
Index Rendu Couleur (IRC) : > 80
Lumens / watt : ≈ 90Lm/w

Paramètres Electriques

***Classification énergétique :** A↑G F
Tension entrée : 220-240V AC
Fréquence : 50~60Hz
Puissance à l'allumage : > 95%
Température et humidité de travail :
-20 °C- +45 °C/10%-70%
Allumage : Immédiat
ON / OFF : >100 000
Angle : 110°
Facteur de puissance = 0,94
Matériaux utilisés : Aluminium + Verre
Durée de vie théorique de la LED : 25,000 Heures
Indice de protection IP : IP65
Indice de protection IK : IK06
Poids Net : 0.685 Kg

Dimensions

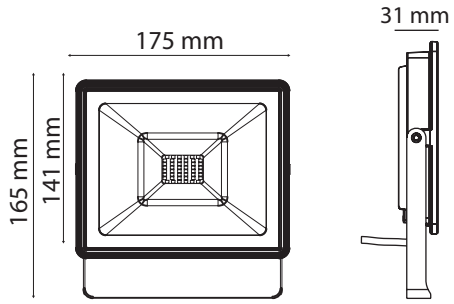

Fixations Ø 8 mm

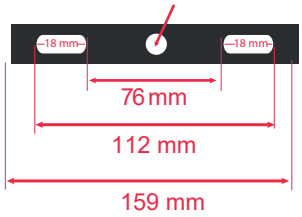

**nouveau classement énergétique conforme à la réglementation en vigueur depuis le 01/09/2021*

Les normes internationales fixent la tolérance du flux lumineux et de la charge associée à ± 10 %. La température des couleurs est soumise à une tolérance pouvant aller jusqu'à +/-150° Kelvin par rapport à la valeur nominale

Les produits présentés dans les documents, offres commerciales, catalogues ou fiches techniques sont soumis à modification sans préavis.
Les caractéristiques ne deviennent contractuelles qu'après accord écrit de la direction de MIIDEX LIGHTING.

MIIDEX LIGHTING - 1-2 rue Isaac Newton 31830 Plaisance du Touch - Tél : 05 61 400 100 - Fax : 05 61 99 38 43 - Mail : contact@miidex.com - www.miidex.com