FICHE TECHNIQUE

MIIDEX LIGHTING

BANDEAU LED NU 5m - 12V - 7,2W/m - RGB

REF : 75031

CE | RoHS 2011/65/EU | EMC | 180° | Dimmable | IP20

Ref. 75031

Type : 1 ligne - 30 LED/m
Puissance absorbée : 7,2W/m
Puissance globale : 36W
Gainage silicone : Non
Lumens : /
Taille : Boucle maximum 5m
Largeur : 10 mm - Epaisseur : 2 mm
Sectionnable tous les : 10 cm
Température couleur : RGB
Emballage : Pochette
EAN : 3760173778966

Dimensions

Paramètres Optiques

Efficacité Lumineuse : > 90%
Index Rendu Couleur (IRC) : /

Paramètres Electriques

Classification énergétique : A+
Tension entrée : 12V DC
Puissance à l'allumage : > 95%
Température et humidité de travail : -15 °C- +45 °C/10%-70%
Allumage: Immédiat
Angle : 180°
Matériaux utilisés : PCB
Durée de vie théorique de la LED : 30,000 Heures
Indice de protection IP : IP20
Poids Net : 0,078 Kg

Connection : contrôleur RGB

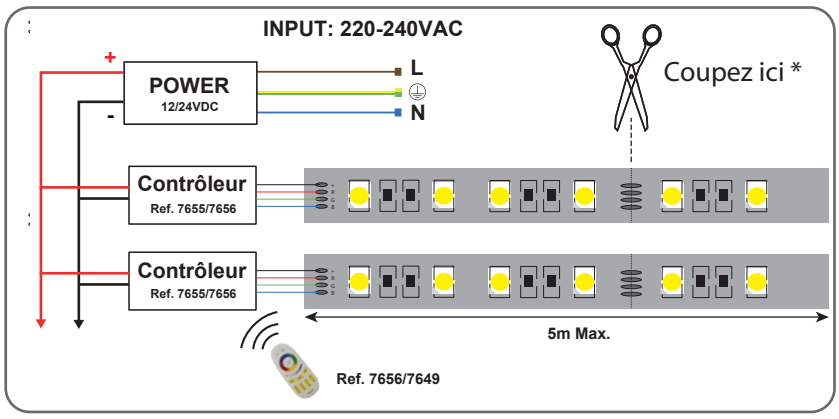

Options :

Connecteurs bandeaux LED :
ref.75274, ref.75270, ref.75266
ref.75286, ref.75282, ref.75278
ref.75201, ref.75211, ref.7521
ref.7526, ref.75261, ref.75242
Cavalier Silicone 10mm :
ref. 75262

Mini Contrôleur + Télécommande RF :
ref. 7656
Contrôleur 4 Zones :
ref. 7655
Télécommande RF :
ref.7649

Contrôleur + Télécommande RF :
ref. 75180

Les normes internationales fixent la tolérance du flux lumineux et de la charge associée à ± 10 %. La température des couleurs est soumise à une tolérance pouvant aller jusqu'à +/-150° Kelvin par rapport à la valeur nominale

Les produits présentés dans les documents, offres commerciales, catalogues ou fiches techniques sont soumis à modification sans préavis.
Les caractéristiques ne deviennent contractuelles qu'après accord écrit de la direction de MIIDEX LIGHTING.

MIIDEX LIGHTING - 1-2 rue Isaac Newton 31830 Plaisance du Touch - Tél : 05 61 400 100 - Mail : contact@miidex.com - www.miidex.com